KUPPERSBERG

Варочная панель электрическая Домино ECO 301

11 390 ₽

Гарантия: 2 года

Hi-Light	Stop and GO	Блокировка	Индикатор остаточного тепла	Таймер

Основная информация

Кнопка блокировки панели:	Да
Особенности дизайна:	прямые края
Тип нагрева:	Hi-Light
Количество уровней мощности:	9
Стеклокерамика:	KANGER
Индиктор остаточного тепла:	Да
Цвет:	чёрный
Индикаторы остаточного тепла:	да

Функции

Блокировка панели управления:	да
Stop and Go:	да
Автоматическое отключение:	да
Таймер:	да

Общие данные

Коллекция:	High-Tech
Страна производства:	КИТАЙ
Высота, см:	5
Ширина, см:	28.8
Глубина, см:	52

Управление

Управление:	электронное сенсорное

Конфорки

Мощность конфорок, кВт: передняя:	1.2 кВт
Мощность конфорок, кВт: задняя:	1,8 кВт
Диаметр зон, мм. передняя:	140 мм
Диаметр зон, мм. задняя:	180 мм

Установка

Мощность подключения, кВт:	3.0
Размер ниши для встраивания (ШхГ), мм:	270x500

Комплектация

Наличие вилки:	нет
Длина сетевого шнура:	100 см

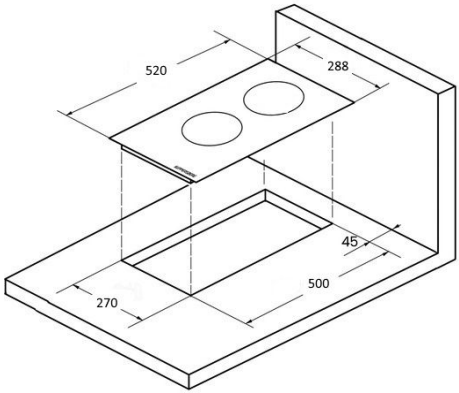

***Фирма-производитель оставляет за собой право на внесение изменений в конструкцию, комплектацию и дизайн приборов.

АРТИКУЛ: 5801 EAN: 4260420815370

KUPPERSBERG

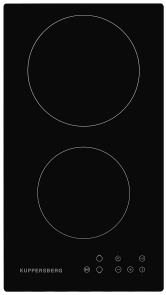

Варочная панель электрическая Домино ECO 302

11 390 ₽

Гарантия: 2 года

Hi-Light	Stop and GO	Блокировка	Индикатор остаточного тепла	Таймер

Конфорки

Мощность конфорок, кВт: передняя:	1 кВт
Мощность конфорок, кВт: задняя:	2 кВт
Диаметр зон, мм. передняя:	140 мм
Диаметр зон, мм. задняя:	180 мм

Функции

Блокировка панели управления:	да
Stop and Go:	да
Автоматическое отключение:	да
Таймер:	да

Общие данные

Коллекция:	High-Tech
Страна производства:	КИТАЙ
Высота, см:	5
Ширина, см:	28.8
Глубина, см:	52

Управление

Управление:	электронное сенсорное

Основная информация

Особенности дизайна:	прямые края
Тип нагрева:	Hi-Light
Количество уровней мощности:	9
Стеклокерамика:	KANGER
Цвет:	чёрный
Индикаторы остаточного тепла:	да

Установка

Мощность подключения, кВт:	3.0
Размер ниши для встраивания (ШхГ), мм:	270x500

Комплектация

Наличие вилки:	да
Комплектация:	Съёмные ножки
Длина сетевого шнура:	130 см

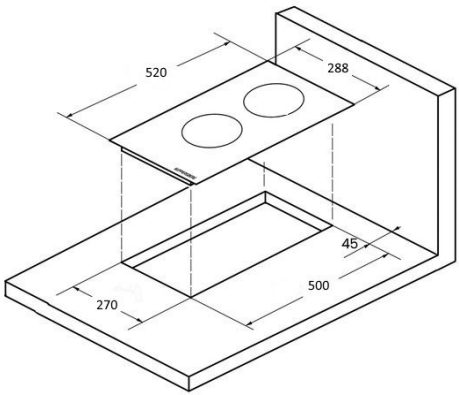

***Фирма-производитель оставляет за собой право на внесение изменений в конструкцию, комплектацию и дизайн приборов.

АРТИКУЛ: 5873 EAN: 4260420816285

KUPPERSBERG

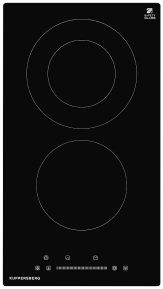

Варочная панель электрическая Домино ECS 321

12 590 ₽

Гарантия: 2 года

Booster	Hi-Light	Автоотключение	Блокировка	Зона расширения	Индикатор остаточного тепла

Конфорки

Мощность конфорок, кВт: передняя:	1,2 кВт
Мощность конфорок, кВт: задняя:	1,0 кВт / 2,0 кВт
Диаметр зон, мм. передняя:	165 мм
Диаметр зон, мм. задняя:	200 мм

Функции

Блокировка панели управления:	да
Автоматическое отключение:	да
Таймер:	да

Общие данные

Коллекция:	High-Tech
Страна производства:	КИТАЙ
Высота, см:	5
Ширина, см:	28
Глубина, см:	52

Преимущества

Функция поддержания тепла:	да

Основная информация

Особенности дизайна:	прямые края
Тип нагрева:	Hi-Light
Количество уровней мощности:	9
Стеклокерамика:	KANGER
Цвет:	чёрный
Индикаторы остаточного тепла:	да

Установка

Мощность подключения, кВт:	3,2
Размер ниши для встраивания (ШхГ), мм:	265x495

Комплектация

Наличие вилки:	нет
Длина сетевого шнура:	90 см

Управление
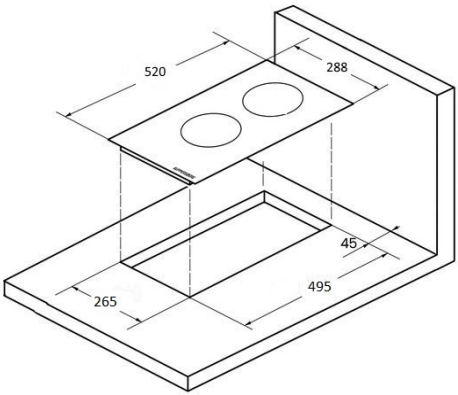
Управление:	электронное сенсорное/ слайдер